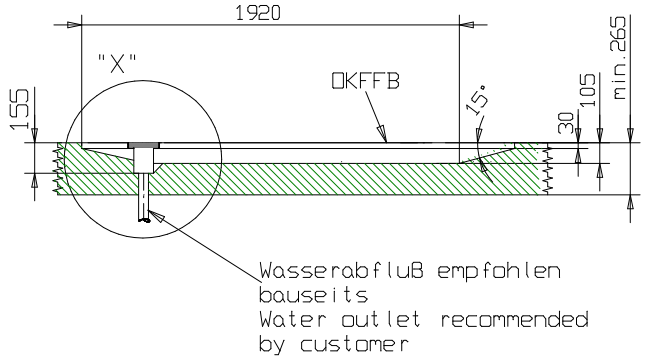

Schnitt A-A
cut A-A

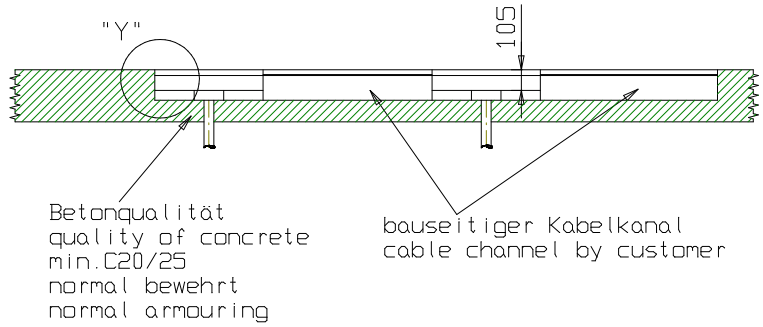

Detail "Y"

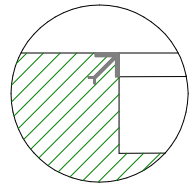

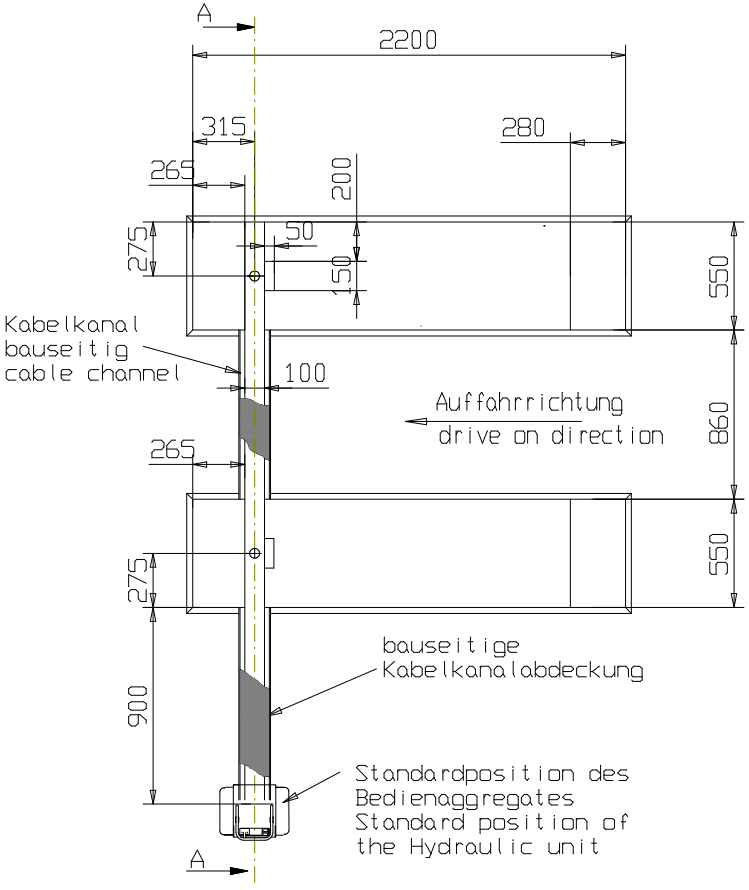

Detail "X"

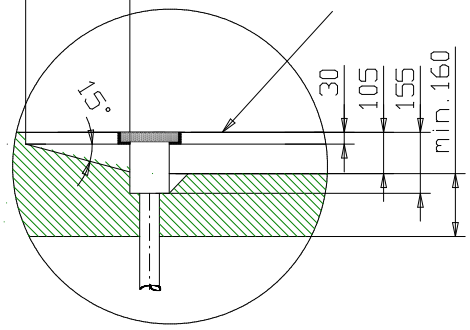

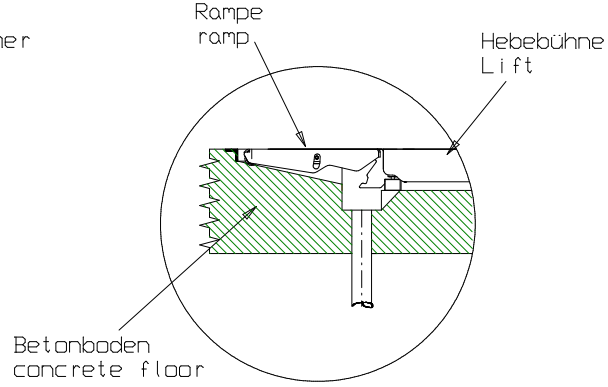

Die Position des Bedienaggregates kann den örtlichen Gegebenheiten angepasst werden. Ggf. sind die Versorgungsleitungen, Leerrohre zu verlängern.

The Position of the operating unit can be adapted. If necessary extend the power supply lines and the empty conduit.

Bauseits am Bedienaggregat bereitstellen:
Netzanschluss: 3PH,N+PE,400V,50Hz
Absicherung: 16 Ampere träge
Kabellänge: ca.2m, 5x2,5mm²

Prepared by customer at the main operating unit:
power supply: 3PH,N+PE,400V,50Hz
fuse: 16 Ampere, time lag
cable diameter: 5x 2,5m²
cable length:approx.2m

Alle Maße in Millimeter.
Maß- und Konstruktionsänderungen vorbehalten.
All dimensions in millimeter
subject to alterations!

Mass- und Konstruktionsaenderungen vorbehalten!

					Datum	Name	Benennung
				Bearb.	19.09.16	mg	Jumbo 3500 NT HFC
				Gepr.			Kabelkanal bauseitig ohne Einbauwanne
				Norm			
-	.	-	-	Nussbaum			Zeichnungsnummer 7985_NB / Blatt / von
a	Maße hinzu	17.8.17	mh				
Nr	Aenderung	Datum	Name	Urspr.			Ersatz fuer: / Ersatz durch: