Maß zwischen den Schienen
dimension between the platforms

(*) Sprinter Mobil 3000
(**) Sprinter Mobil 3500

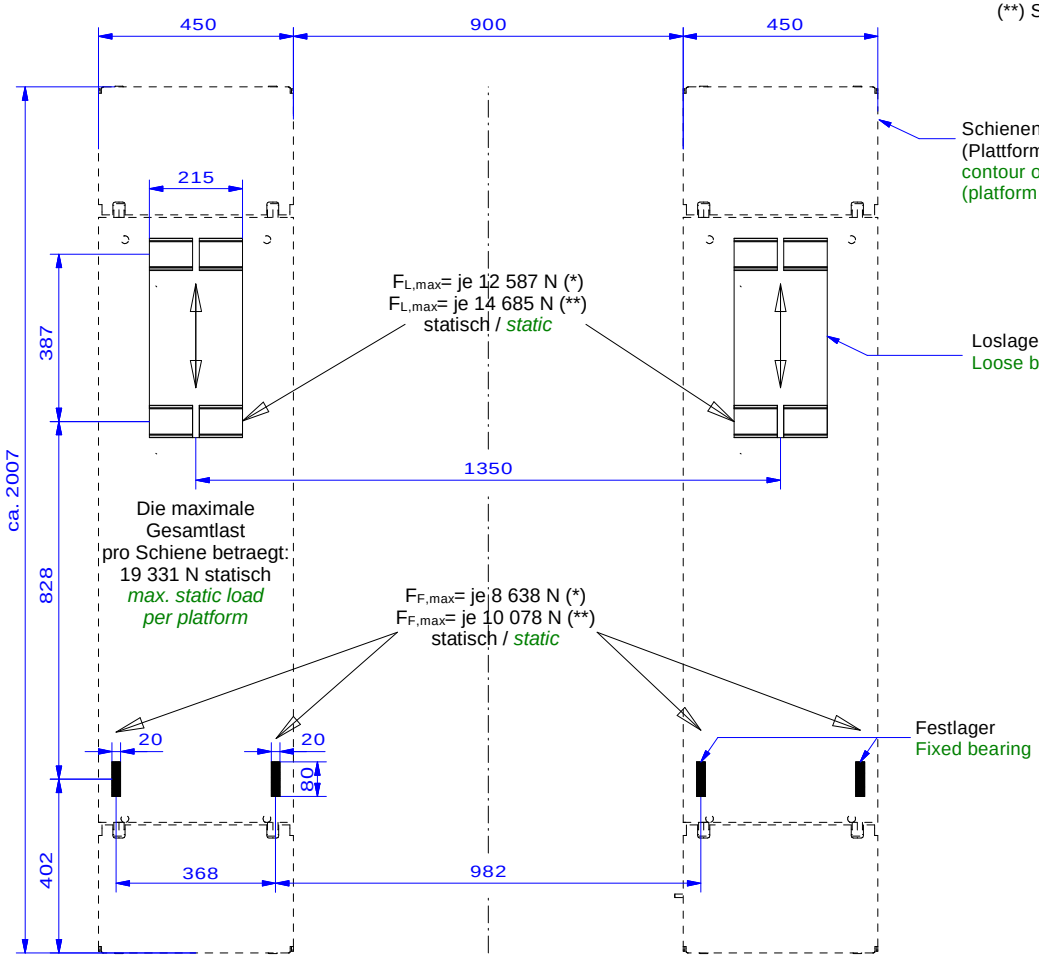

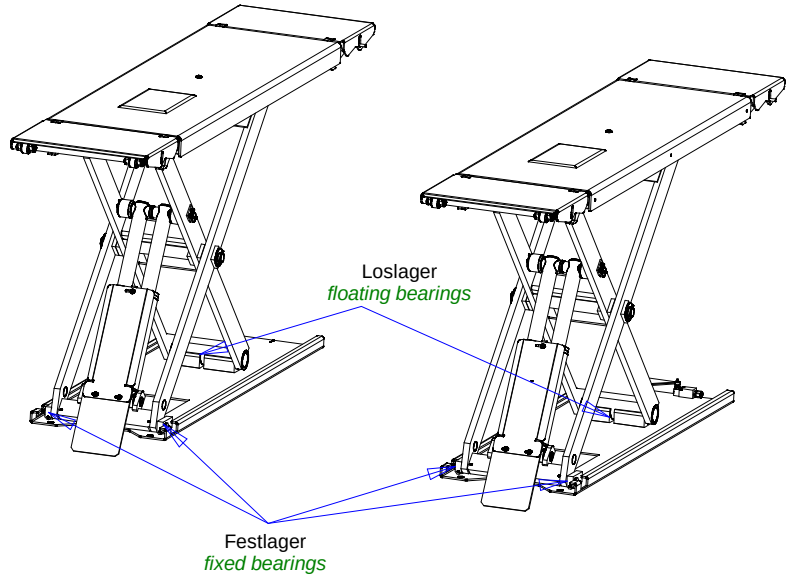

Eigengewicht / *dead load*
ca. 441kg

Maximale stat. Gesamtlast je Schiene / *maximum stat. total load per platform*
$F_{S,max}$ = (441kg+3500kg) x 9,81 m/s² x 0,5 = 19 331N
2 x $F_{F,max}$ + $F_{L,max}$ $\leq$ $F_{S,max}$

Um die statischen Kraefte in dynamische Kraefte umzurechnen,
sind die Werte mit dem Sicherheitsbeiwert von 1,151 zu multiplizieren.
To convert the static forces into dynamic forces,
the values must be multiplied by the safety factor of 1.151.

Alle Maße in mm! / all dimensions in mm!
Mass- und Konstruktionsaenderungen vorbehalten! dimensions and design changes reserved!

030SPB00070 (3D CAD-Modell)				Projektionsmethode 1 ISO 5456-2		
-	-	-	-		Datum	Name
-	-	-	-	Bearb.	09.07.2025	MH
-	-	-	-	Gepr.	-	-
-	-	-	-	Hinweis / notes:		
-	-	-	-	Tragfaehigkeit / capacity: 3000 kg / 3500 kg		
-	-	-	-			
-	-	-	-			
ind.	Aender. / modification	Datum	Name			

Nussbaum

Benennung / designation

Sprinter NT HF 3000
Sprinter NT HF 3500

Kraefteplan
force plan

Zeichnungsnummer / drawing number

9703